ステンレス ユニット トップライト

■ 製品イメージ

▲製品外観

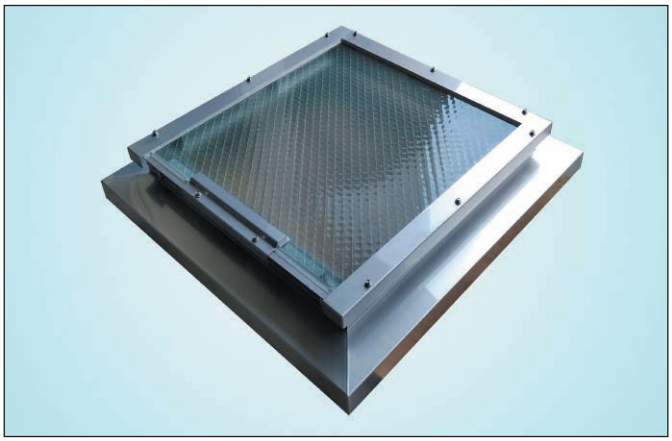

▲製品外観

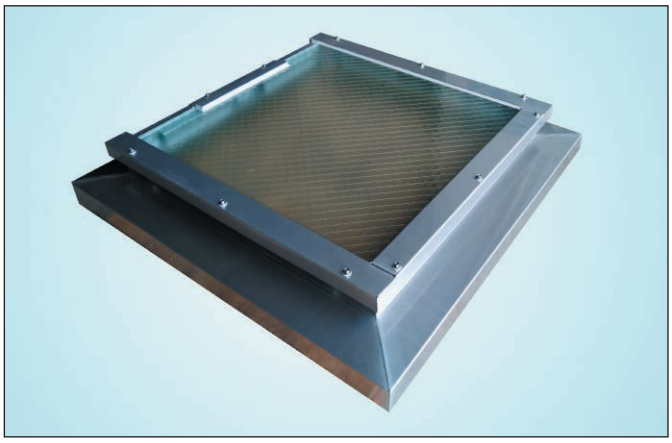

▲製品外観

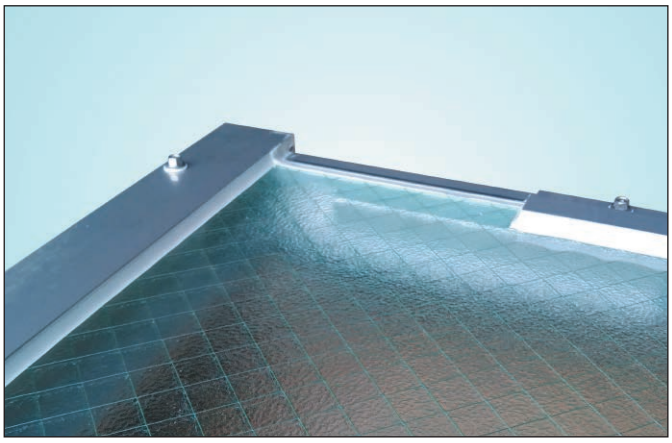

▲製品外観【排水スリット部】

■ 標準断面図

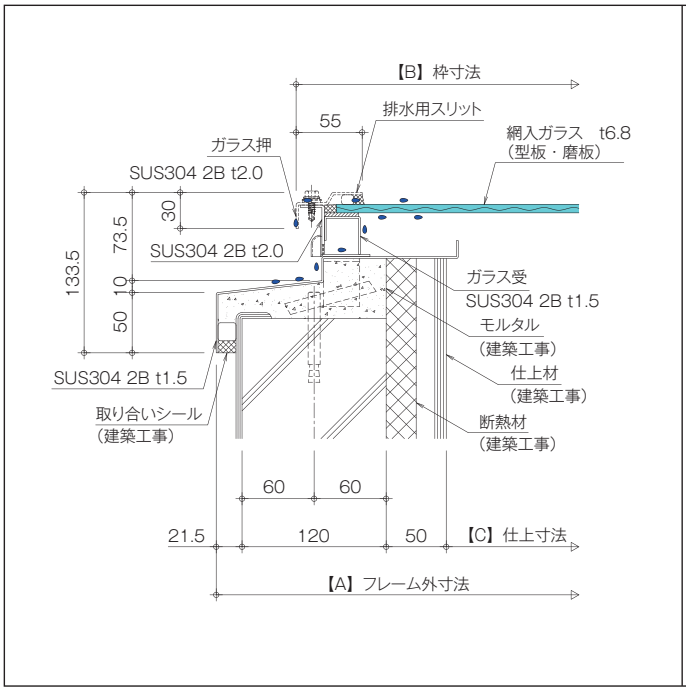

▲水下部断面詳細図

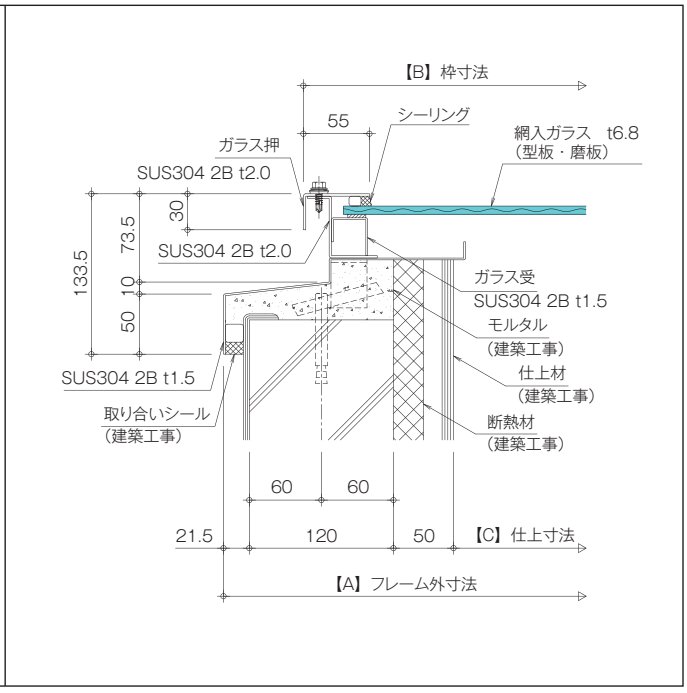

▲サイド部・水上部断面詳細図

■規格製品サイズ

規格製品サイズ	【A】フレーム外寸法	【B】枠寸法	【C】仕上寸法
850角	983□	850□	600□
1150角	1283□	1150□	900□

■製品の特長

・耐候性に優れたステンレス製トップライトです。
・ステンレス材及び網入ガラスを使用する事で、30分耐火の屋根材（告示例示仕様）として高い耐火性を有します。
・排水用スリットを設ける事で、緩勾配でもガラス面に雨水が溜まりにくく汚れを軽減します。

■製品仕様

・フレームの材質は、ステンレス304 2B。
・シーリング材は、1成分系シリコンシーラント（クリア・グレー・ライトグレー）。
・採光材は網入ガラス t6.8、型板・磨板の選択が可能です。

■オプション

・中空ポリカインセットタイプ
中空ポリカ6mm（乳半色/透明）を室内側に設置する事で、外部側板ガラスとの間に空気層を形成し、断熱性及び遮光性を高めます。
・複層ガラスタイプ
複層ガラスを使用する事で、断熱性を向上させ空調負荷を軽減させます。

日昌グラシス株式会社
https://www.nissho-g.co.jp

本 社	〒103-0013	東京都中央区日本橋人形町2丁目14番6号	☎03-3667-3096（代）	03-3667-3099
開発営業部	〒103-0013	東京都中央区日本橋人形町2丁目14番6号	☎03-5640-2801（代）	03-3667-3655
東京営業所	〒103-0013	東京都中央区日本橋人形町2丁目14番6号	☎03-3667-3091（代）	03-3668-8177
名古屋営業所	〒453-0856	愛知県名古屋市中村区並木2丁目129番3号	☎052-411-2192（代）	052-412-8835
大阪営業所	〒541-0046	大阪府大阪市中央区平野町1丁目7番3号	☎06-6202-6100（代）	06-6202-6104
福岡営業所	〒812-0857	福岡県福岡市博多区西月隈3丁目2番13号	☎092-292-4351（代）	092-292-4352

※製品の仕様は改良のため変更する場合がありますので予めご了承ください。
⚠【危険】ガラスの上には危険ですので絶対に乗らないでください。
⚠【警告】カタログ掲載内容の無断転載・複製は固くお断りします。
©日昌グラシス All right reserved.